s.r.l. GORLA MORSETTERIE MILANO UFFICIO TECNICO	DERIVAZIONE A "T" PER CORDA Al PASSANTE SERRAG. A 4 BULL. DERIVATO PIATTO Al LONGITUDINALE	DIS. N. 08/AA/X SCALA . DISEGNATO . / DATA . APPROVATO . / DATA .

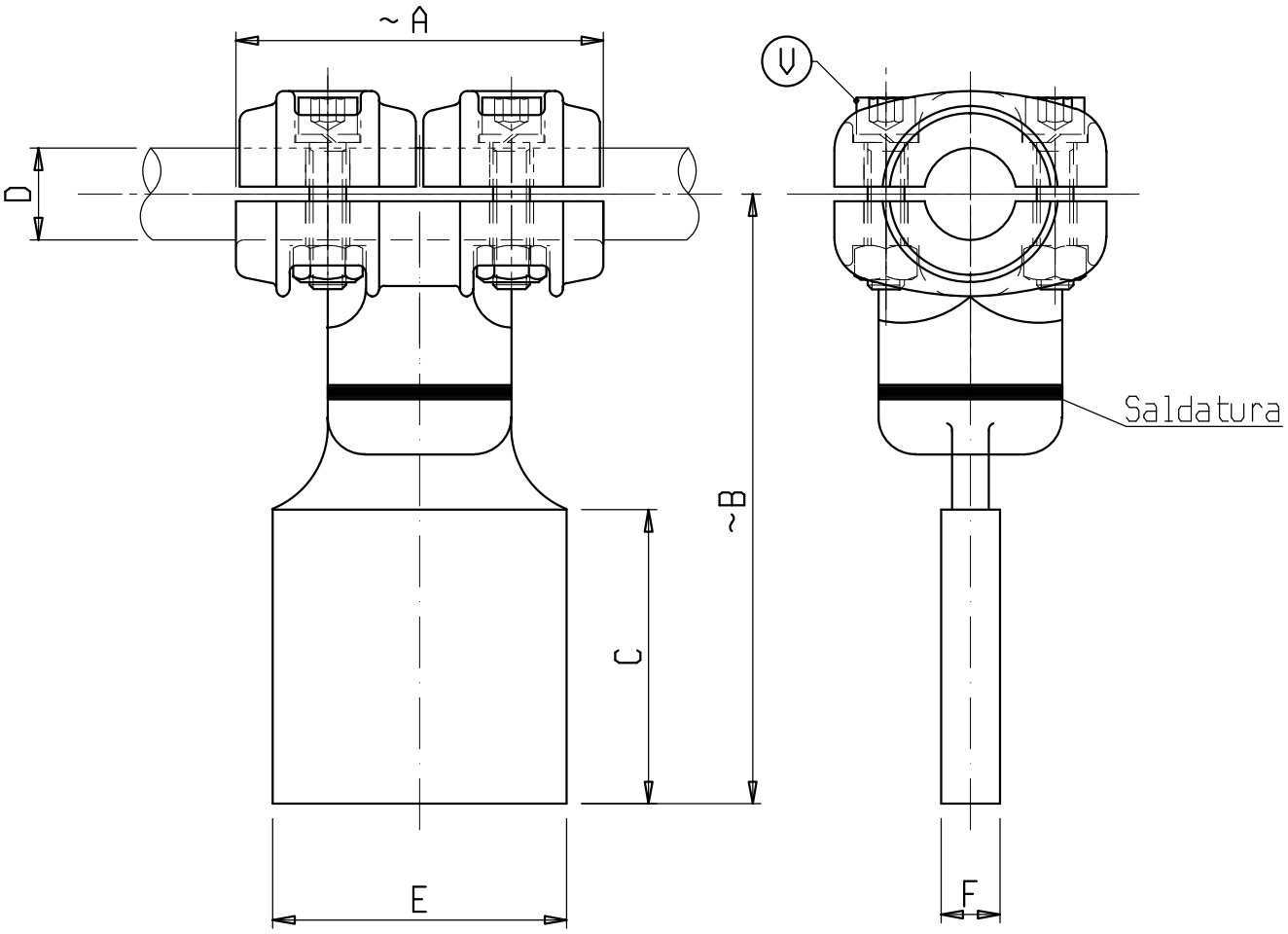

Materiale: lega di Alluminio

Bulloneria: Acciaio inossidabile

X	ø COND. D	A	B	C	E	F	V	X	ø COND. D	A	B	C	E	F	V
C 0535AA	12-20	100	165	80	80	15	M10	C 0553AA	32-36	100	190	100	100	15	M10
C 0543AA	12-20	100	185	100	100	15	M10	C 0554AA	36-40	100	175	80	80	15	M10
C 0545AA	20-25	100	165	80	80	15	M10	C 0555AA	36-40	100	195	100	100	15	M10
C 0550AA	20-25	100	185	100	100	15	M10	C 6053AA	36-40	100	245	100	150	20	M10
C 0551AA	25-32	100	165	80	80	15	M10								
C 6775AA	25-32	100	185	100	100	15	M10								
C 6546AA	32-36	100	170	80	80	15	M10								

s.r.l. GORLA
MORSETTERIE
MILANO

UFFICIO TECNICO

DERIVAZIONE A "T" PER CORDA

Al PASSANTE SERRAG. A 4 BULL.
DERIVATO PIATTO Al TRASVERSALE

DIS. N. 09/AA/X	
SCALA .	
DISEGNATO .	DATA .
APPROVATO .	DATA .

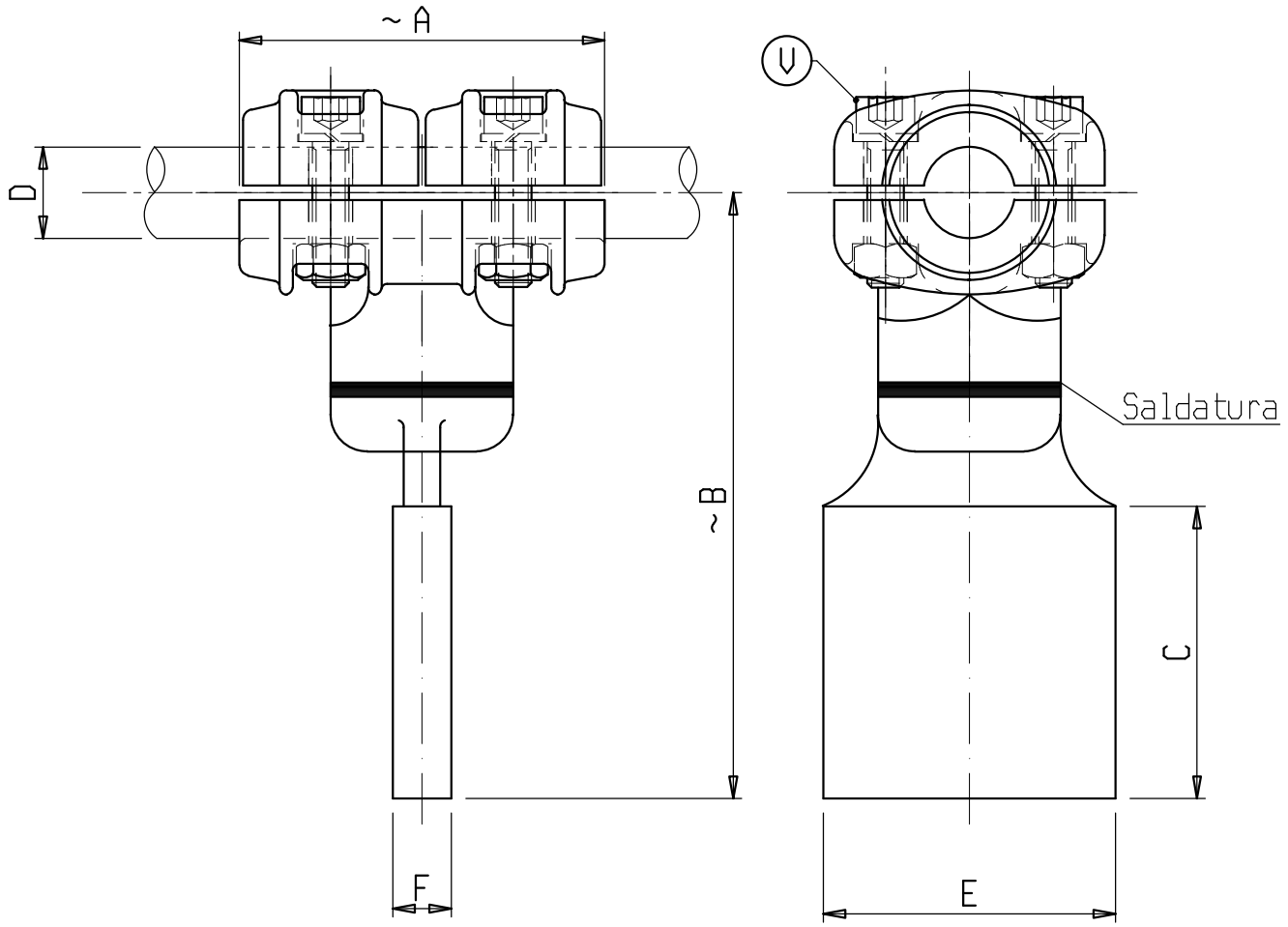

Materiale: lega di Alluminio
Bulloneria: Acciaio inossidabile

X	ø COND. D	A	B	C	E	F	V	X	ø COND. D	A	B	C	E	F	V
C0535AA90	12-20	100	165	80	80	15	M10	C6546AA90	32-36	100	170	80	80	15	M10
C0543AA90	12-20	100	185	100	100	15	M10	C0553AA90	32-36	100	190	100	100	15	M10
C0545AA90	20-25	100	165	80	80	15	M10	C0554AA90	36-40	100	175	80	80	15	M10
C0550AA90	20-25	100	185	100	100	15	M10	C0555AA90	36-40	100	195	100	100	15	M10
C0552AA90	25-32	100	165	80	50	15	M10	C6053AA90	36-40	100	245	100	150	20	M10
C0551AA90	25-32	100	165	80	80	15	M10								
C6775AA90	25-32	100	185	100	100	15	M10								

s.r.l. GORLA
MORSETTERIE
MILANO

UFFICIO TECNICO

DERIVAZIONE A "T" PER CORDA

Al PASSANTE SERRAG. A 8 BULL.
DERIVATO PIATTO Al LONGITUDINALE

DIS. N. 66/AA/X

Rev.1 del 18.10.17

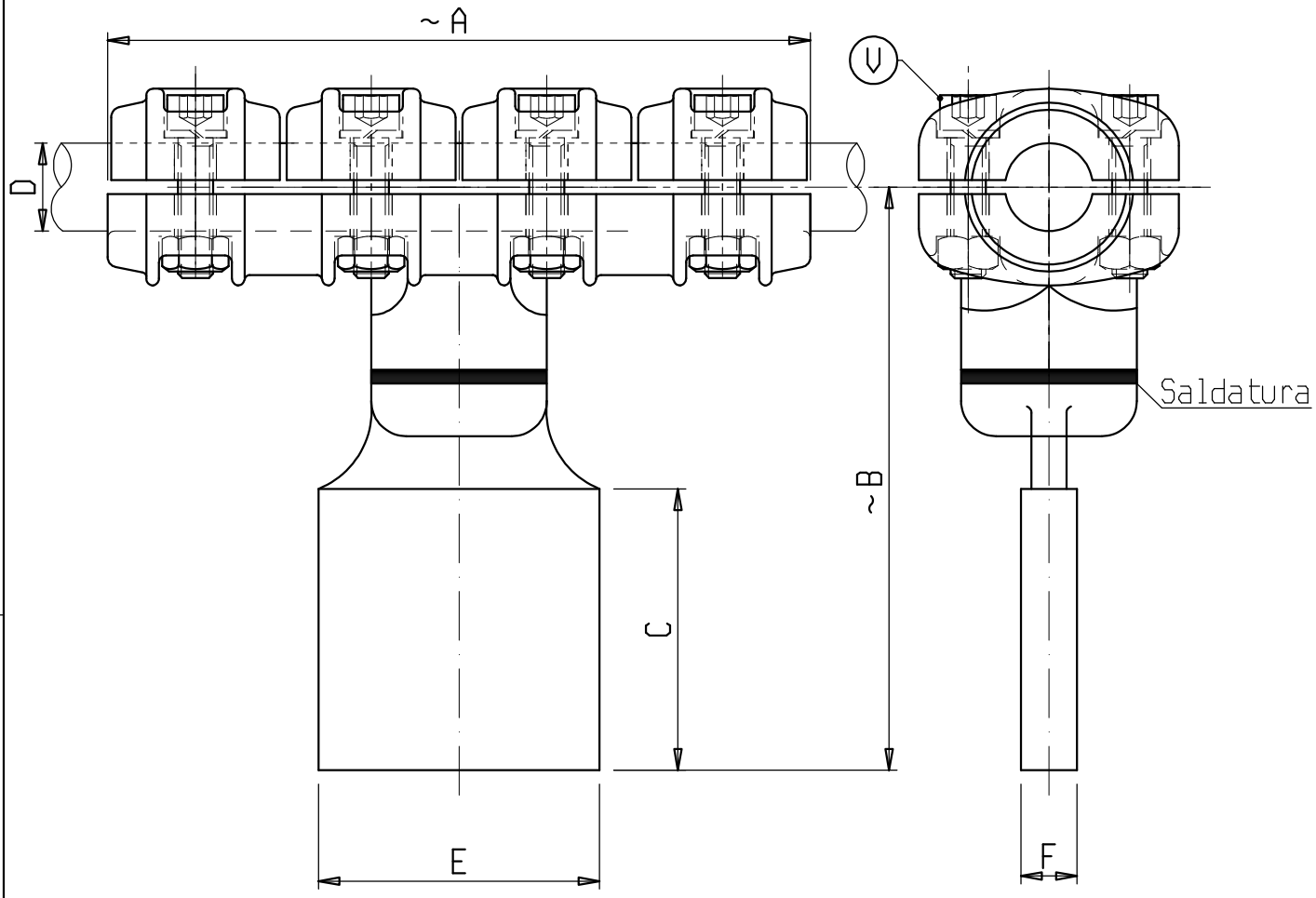

Materiale: lega di Alluminio
Bulloneria: Acciaio inossidabile

X	ø COND. D	A	B	C	E	F	V	X	ø COND. D	A	B	C	E	F	V
C 1339AA	32-36	200	185	100	100	20	M10								
C 1527AA	36-40	200	165	80	80	15	M10								