s.r.l. GORLA
MORSETTERIE
MILANO

TECHNICAL OFFICE

STRAIGHT CONNECTOR
FOR Al STUD
AND DOUBLE Al CONDUCTOR

DRG. N. 43/AA/X

Rev.1 dated 16.01.13

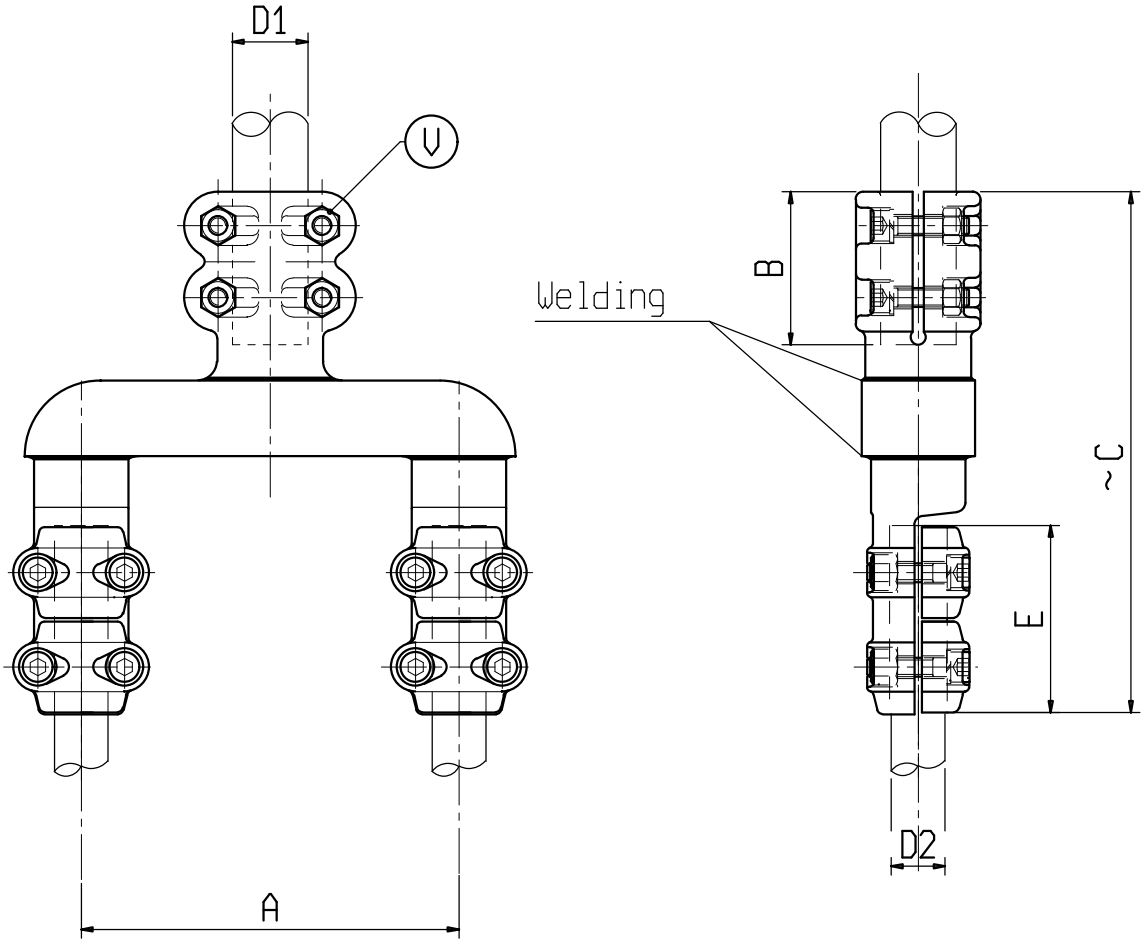

Material: Aluminium alloy
Bolts: Stainless steel

X	ø CONDUCTOR		A	B	C	E	V1	V2	X	ø CONDUCTOR		A	B	C	E	V1	V2
	D1	D2								D1	D2						
C6785AA	30	25-32	100	80	280	100	M10	M10	C1067AA	40	25-32	200	80	280	100	M10	M10
C1055AA	30	25-32	200	80	280	100	M10	M10	C1069AA	40	32-36	100	80	285	100	M10	M10
C1058AA	30	32-36	100	80	285	100	M10	M10	C1071AA	40	32-36	200	80	285	100	M10	M10
C1060AA	30	32-36	200	80	285	100	M10	M10	C1072AA	40	36-40	100	80	290	100	M10	M10
C1061AA	30	36-40	100	80	290	100	M10	M10	C1073AA	40	36-40	200	80	290	100	M10	M10
C1062AA	30	36-40	200	80	290	100	M10	M10	C 0491AA	60	25-32	200	80	325	100	M10	M10
C6789AA	40	25-32	100	80	280	100	M10	M10									