s.r.l. GORLA
MORSETTERIE
MILANO

TECHNICAL OFFICE

90° EXPANSION CONNECTOR
FOR Al STUD
AND Al TUBE

DRG. N. 39/AA/X

Rev.1 dated 13.03.19

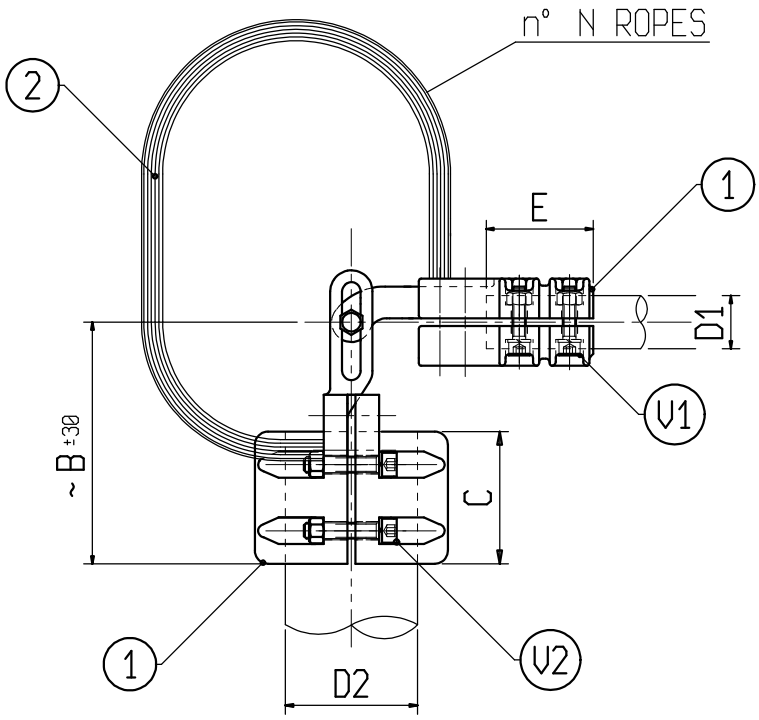

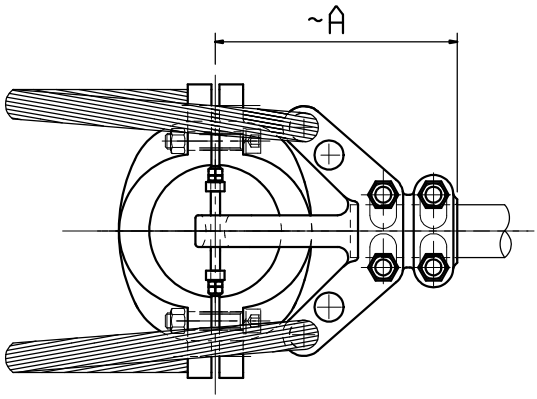

Material: 1 Aluminium alloy; 2 Aluminium

Bolts: Stainless steel

X	ø CONDUCTOR		A	B	C	E	N	V1	V2	X	ø CONDUCTOR		A	B	C	E	N	V1	V2
	D1	D2									D1	D2							
C 1040AA	30	30	190	170	100	75	2	M10	M10	C 6484	40	40	190	170	100	75	2	M10	M10
C 6850AA	30	40	190	170	100	75	2	M10	M10	C 1045AA	40	70	190	170	100	75	2	M10	M10
C 1041AA	30	70	190	170	100	75	2	M10	M10	C 1592AA	40	80	190	170	100	75	2	M10	M10
C 1042AA	30	100	190	170	100	75	2	M10	M12	C 1046AA	40	100	190	170	100	75	4	M10	M12
C 1044AA	40	30	190	170	100	75	2	M10	M10										