s.r.l. GORLA MORSETTERIE MILANO UFFICIO TECNICO	MORSETTO BIFILARE PER FUNI DI GUARDIA IN ACCIAIO A DUE BULLONI	DIS. N. 09/LR/X SCALA . DISEGNATO . / DATA . APPROVATO . / DATA .

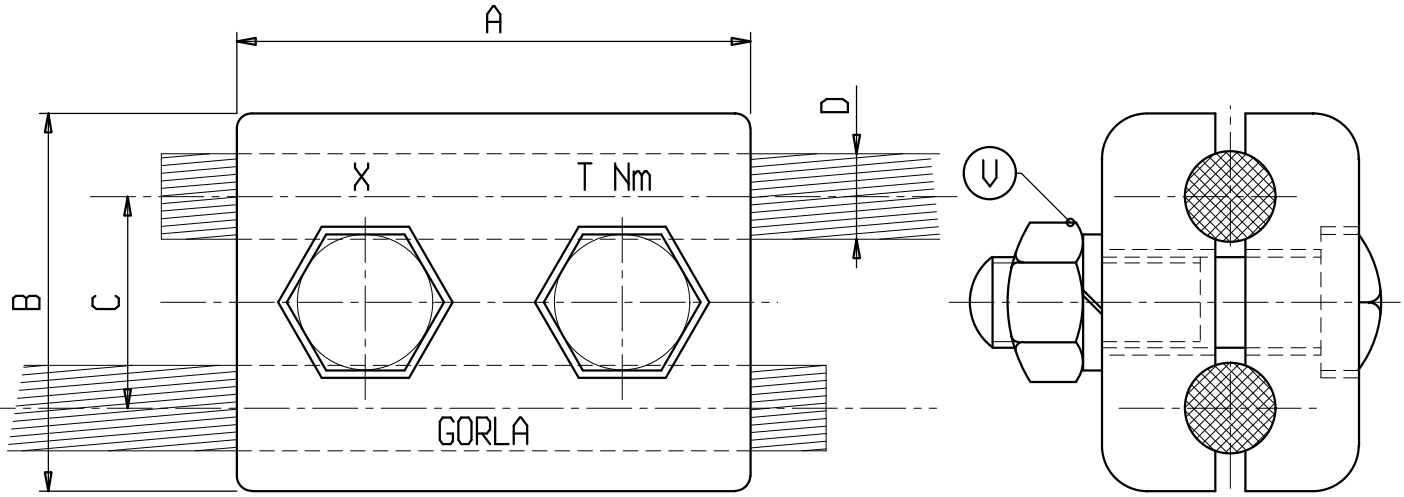

Materiale: Acciaio zincato a caldo

Bulloneria: Acciaio inossidabile

X	ø COND. D	A	B	C	T	V	X	ø COND.	A	B	C	T	V
LR 6588	9 - 11,5	68	50	28	45	M12							