s.r.l. GORLA
MORSETTERIE
MILANO

UFFICIO TECNICO

PORTASBARRE VERTICALI

PER 4 SBARRE

IN BRONZO O ALLUMINIO

DIS. N. PVG4/X

Rev.1 del 16.02.09

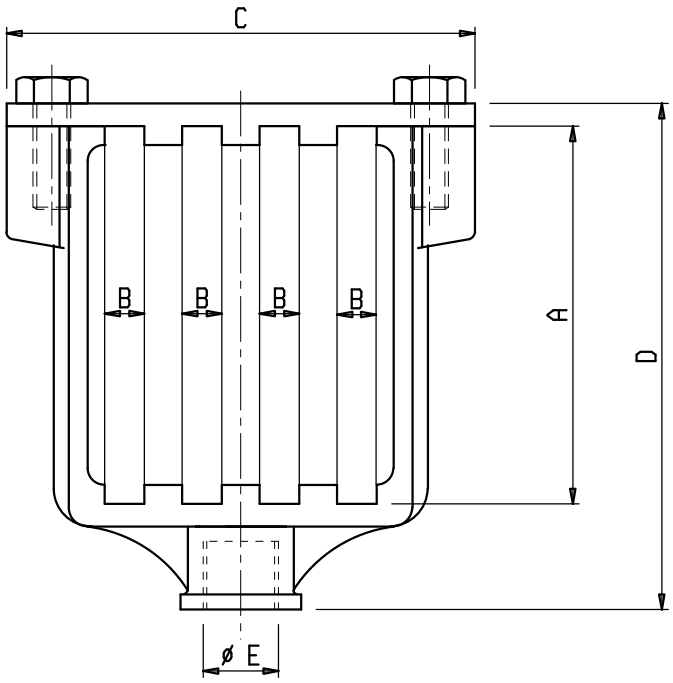

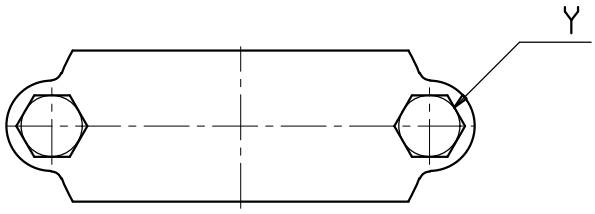

Materiale: 1 e 2 Lega di Rame UNI EN 1982 o lega di Alluminio UNI EN 1706
Bulloneria: Acciaio inox
E: filettatura metrica o gas a richiesta

X	A	B	C	D	Y	①	②	X	A	B	C	D	Y	①	②
C 1456	50	6	92	81	M8	C 1457	C 4263	C 3495-6	100	6	124	134	M10	C 3497-6	C 3496-6
C 2174-8	50	8	108	78	M8	C 2175-8	C 2176-8	C 3495-8	100	8	124	134	M10	C 3497-8	C 3496-8
C 2174	50	10	108	78	M8	C 2175	C 2176	C 3495	100	10	124	134	M10	C 3497	C 3496
C 4407	60	6	92	96	M8	C 4408	C 4263								
C 4261	80	6	92	116	M8	C 4262	C 4263								
C 2820-8	80	8	108	108	M8	C 2821	C 2176-8								
C 2820	80	10	108	108	M8	C 2821	C 2176								

s.r.l. GORLA
MORSETTERIE MILANO

UFFICIO TECNICO

PORTASBARRE VERTICALI

PER 4 SBARRE

IN BRONZO O ALLUMINIO

CON NIPPLO

DIS. N. PVG4N/X

Rev.1 del 16.02.09

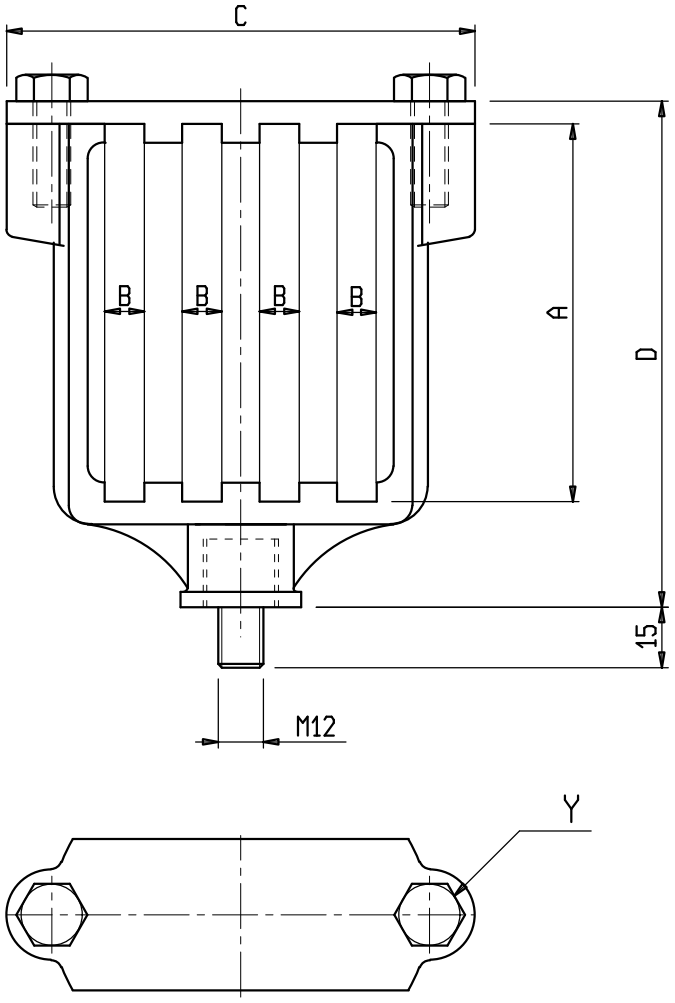

Materiale: 1 e 2 Lega di Rame UNI EN 1982 o lega di Alluminio UNI EN 1706
Bulloneria: Acciaio inox

X	A	B	C	D	Y	①	②	X	A	B	C	D	Y	①	②
C 1456N	50	6	92	81	M8	C 1457	C 4263	C 3495-6N	100	6	124	134	M10	C 3497-6	C 3496-6
C 2174-8N	50	8	108	78	M8	C 2175-8	C 2176-8	C 3495-8N	100	8	124	134	M10	C 3497-8	C 3496-8
C 2174N	50	10	108	78	M8	C 2175	C 2176	C 3495N	100	10	124	134	M10	C 3497	C 3496
C 4407N	60	6	92	96	M8	C 4408	C 4263								
C 4261N	80	6	92	116	M8	C 4262	C 4263								
C 2820-8N	80	8	108	108	M8	C 2821	C 2176-8								
C 2820N	80	10	108	108	M8	C 2821	C 2176								

s.r.l. GORLA
MORSETTERIE
MILANO

UFFICIO TECNICO

PORTASBARRE VERTICALI

PER 4 SBARRE

IN BRONZO O ALLUMINIO

CON FLANGIA

DIS. N. PVG4F/X

Rev.2 del 03.09.20

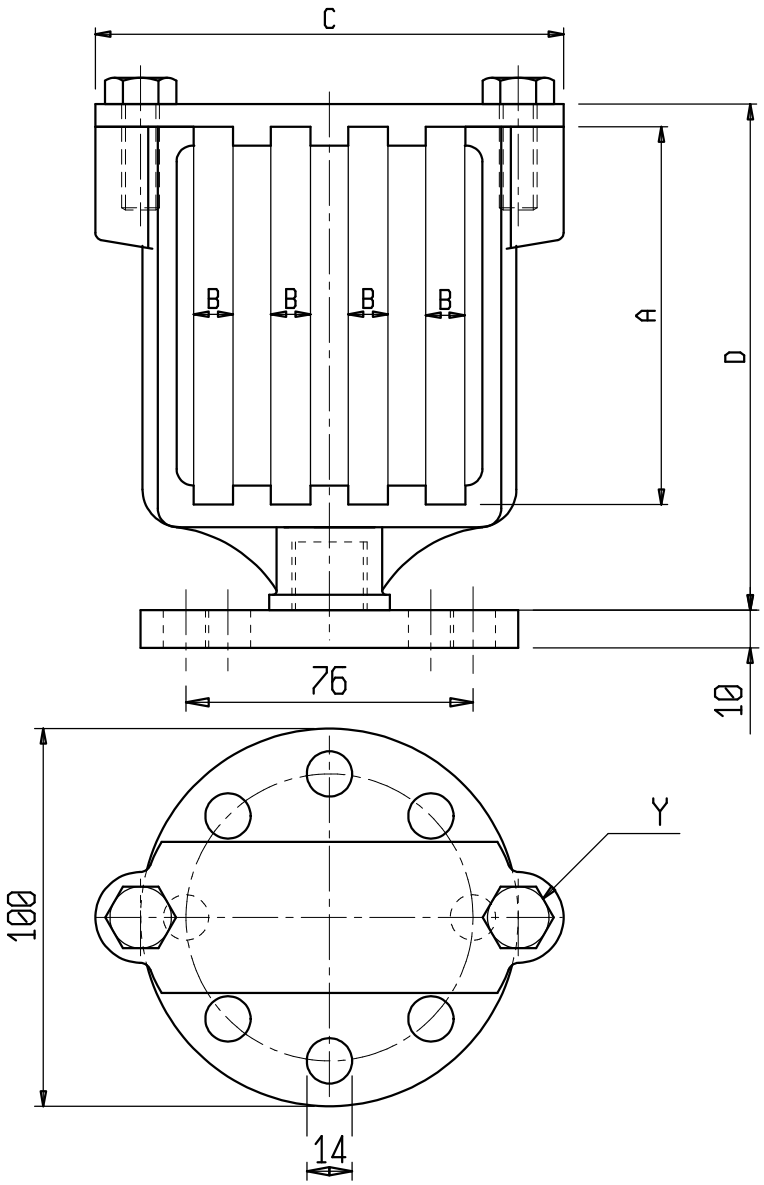

Materiale: 1 e 2 Lega di Rame UNI EN 1982 o lega di Alluminio UNI EN 1706
Flangia: Acciaio zincato
Bulloneria: Acciaio inox

X	A	B	C	D	Y	①	②	X	A	B	C	D	Y	①	②
C 1456F	50	6	92	81	M8	C 1457	C 4263	C 3495-6F	100	6	124	134	M10	C 3497-6	C 3496-6
C 2174-8F	50	8	108	78	M8	C 2175-8	C 2176-8	C 3495-8F	100	8	124	134	M10	C 3497-8	C 3496-8
C 2174F	50	10	108	78	M8	C 2175	C 2176	C 3495F	100	10	124	134	M10	C 3497	C 3496
C 4407F	60	6	92	96	M8	C 4408	C 4263								
C 4261F	80	6	92	116	M8	C 4262	C 4263								
C 2820-8F	80	8	108	108	M8	C 2821	C 2176-8								
C 2820F	80	10	108	108	M8	C 2821	C 2176								

s.r.l. GORLA
MORSETTERIE
MILANO

UFFICIO TECNICO

PORTASBARRE VERTICALI

PER 4 SBARRE

IN BRONZO O ALLUMINIO

CON FLANGIA RETTANGOLARE

DIS. N.PVG4FR/X

Rev.1 del 16.02.09

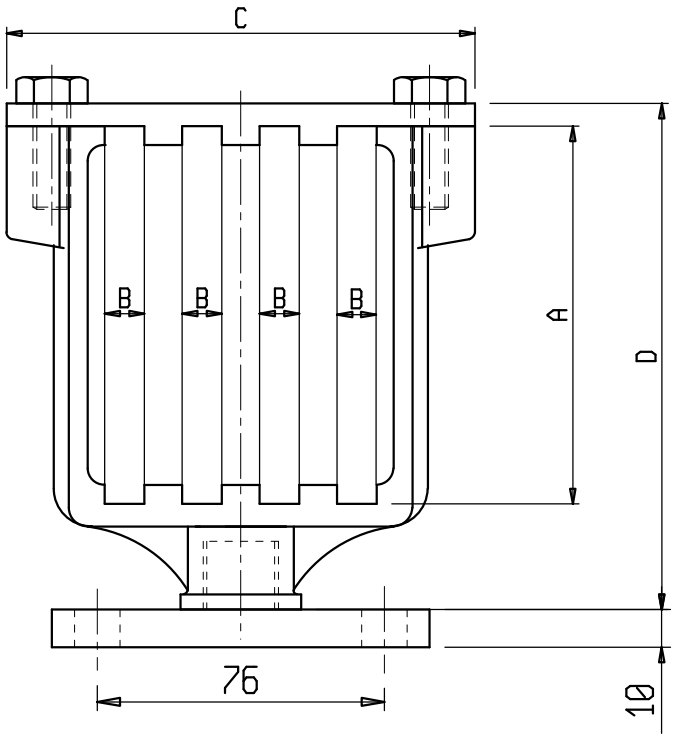

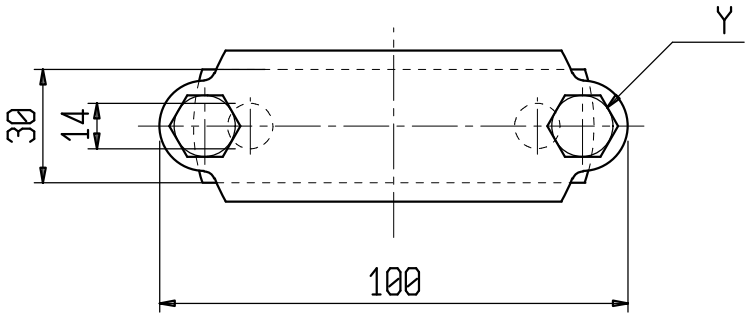

Materiale: 1 e 2 Lega di Rame UNI EN 1982 o lega di Alluminio UNI EN 1706
Flangia: Acciaio zincato
Bulloneria: Acciaio inox

X	A	B	C	D	Y	①	②	X	A	B	C	D	Y	①	②
C 1456FR	50	6	92	81	M8	C 1457	C 4263	C 3495-6FR	100	6	124	134	M10	C 3497-6	C 3496-6
C 2174-8FR	50	8	108	78	M8	C 2175-8	C 2176-8	C 3495-8FR	100	8	124	134	M10	C 3497-8	C 3496-8
C 2174FR	50	10	108	78	M8	C 2175	C 2176	C 3495FR	100	10	124	134	M10	C 3497	C 3496
C 4407FR	60	6	92	96	M8	C 4408	C 4263								
C 4261FR	80	6	92	116	M8	C 4262	C 4263								
C 2820-8FR	80	8	108	108	M8	C 2821	C 2176-8								
C 2820FR	80	10	108	108	M8	C 2821	C 2176								