s.r.l. GORLA
MORSETTERIE
MILANO

UFFICIO TECNICO

PORTASBARRE VERTICALE
A TIRANTI PER 3 SBARRE
IN BRONZO O ALLUMINIO

DIS. N. PVGT3/X

Rev.1 del 12.03.10

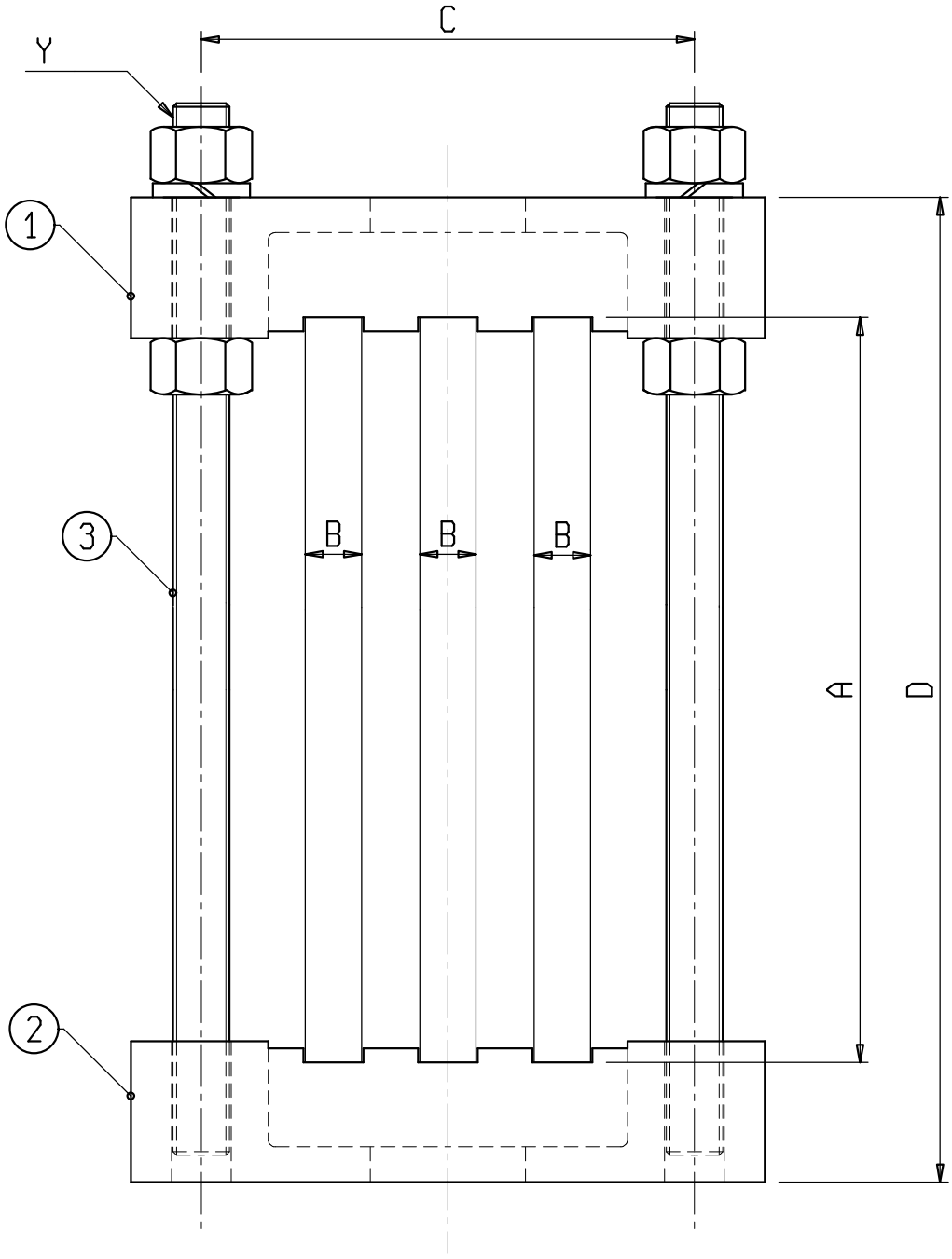

Materiale: 1 e 2 Lega di Rame UNI EN 1982 o lega di Alluminio UNI EN 1706
Bulloneria: Acciaio inox

X	A	B	C	D	Y	1	2	3	
C 0933	100	8	70	134	M8	C 0988-3	C 0988-3P	987	

s.r.l. GORLA
MORSETTERIE
MILANO

UFFICIO TECNICO

PORTASBARRE VERTICALE
A TIRANTI PER 3 SBARRE
IN BRONZO O ALLUMINIO
CON FLANGIA

DIS. N.PVGT3F/X

Rev.1 del 12.03.10

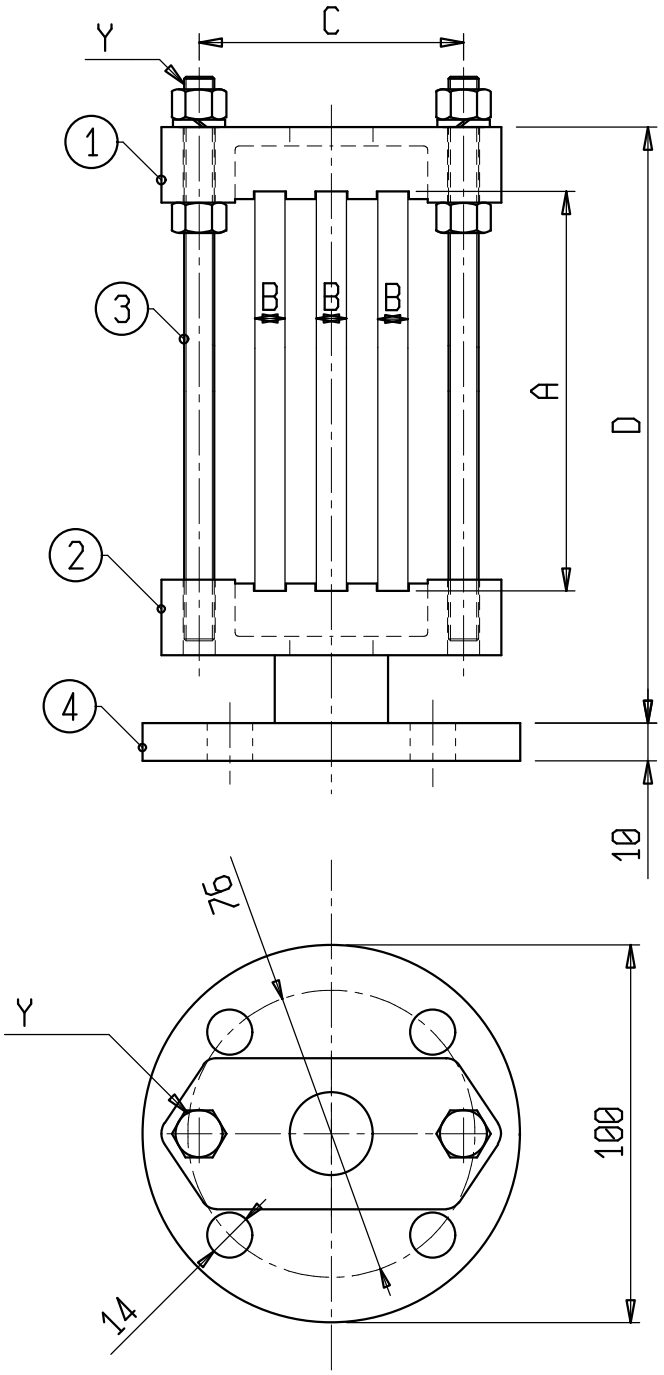

Materiale: 1 e 2 Lega di Rame UNI EN 1982 o lega di Alluminio UNI EN 1706
4 Acciaio zincato
Bulloneria: Acciaio inox

X	A	B	C	D	Y	1	2	3	4	
C 0933F	100	8	70	152	M8	C 0988-3	C 0988-3PF	987	C 0327	