s.r.l. GORLA
MORSETTERIE
MILANO

UFFICIO TECNICO

PORTASBARRE VERTICALI

PER 3 SBARRE

IN BRONZO O ALLUMINIO

DIS. N. PVG3/X

Rev.1 del 16.02.09

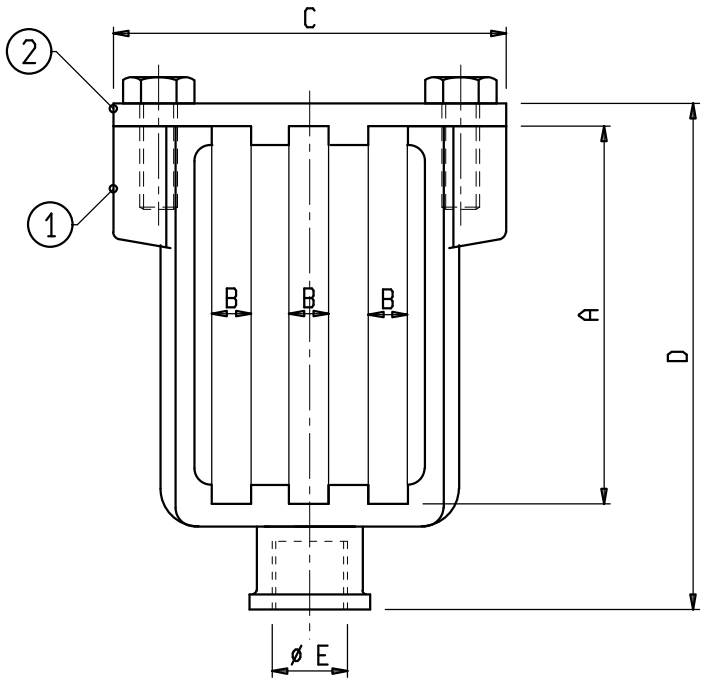

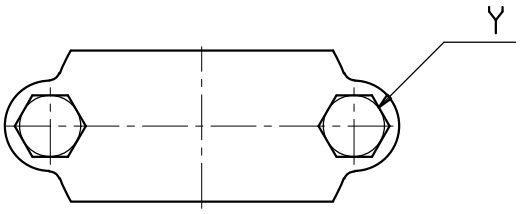

Materiale: 1 e 2 Lega di Rame UNI EN 1982 o lega di Alluminio UNI EN 1706
Bulloneria: Acciaio inox
E: filettatura metrica o gas a richiesta

X	A	B	C	D	Y	1	2	X	A	B	C	D	Y	1	2
C 1903	40	6	80	68	M8	C 1904	C 4411	C 3748	100	10	104	140	M10	C 3749	C 3750
C 2485	40	10	94	68	M8	C 2486	C 4255								
C 4409	50	6	80	87	M8	C 4410	C 4411								
C 1325	50	10	94	78	M8	C 1326	C 4255								
C 4249	60	5	75	100	M8	C 4250	C 4251								
C 1501	80	5	75	107	M8	C 1502	C 4251								
C 2947	80	10	91	108	M8	C 2963	C 4255								

s.r.l. GORLA
MORSETTERIE
MILANO

UFFICIO TECNICO

PORTASBARRE VERTICALI

PER 3 SBARRE

IN BRONZO O ALLUMINIO

CON NIPPLO

DIS. N. PVG3N/X

Rev.1 del 16.02.09

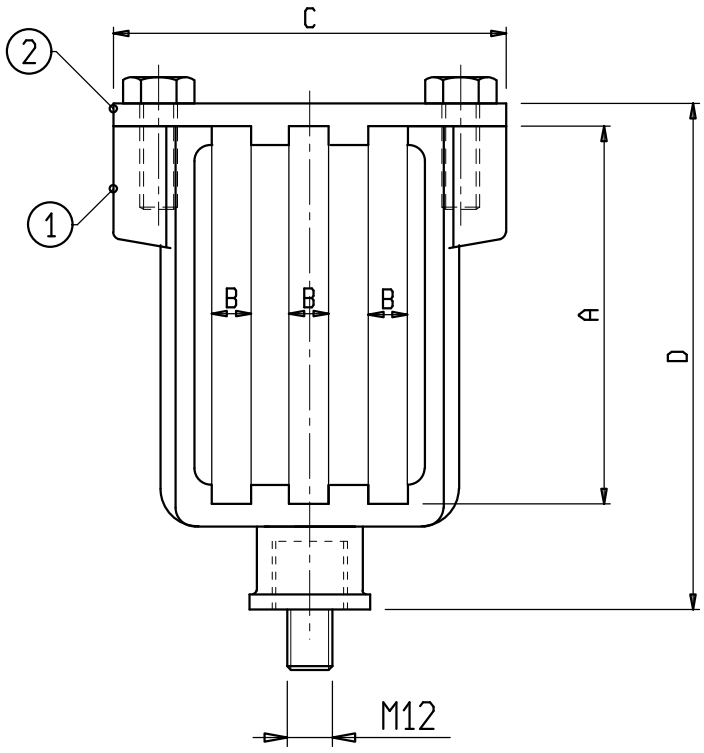

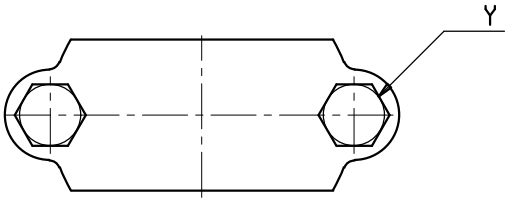

Materiale: 1 e 2 Lega di Rame UNI EN 1982 o lega di Alluminio UNI EN 1706
Bulloneria: Acciaio inox

X	A	B	C	D	Y	1	2	X	A	B	C	D	Y	1	2
C 1903N	40	6	80	68	M8	C 1904	C 4411	C 3748N	100	10	104	140	M10	C 3749	C 3750
C 2485N	40	10	94	68	M8	C 2486	C 4255								
C 4409N	50	6	80	87	M8	C 4410	C 4411								
C 1325N	50	10	94	78	M8	C 1326	C 4255								
C 4249N	60	5	75	100	M8	C 4250	C 4251								
C 1501N	80	5	75	107	M8	C 1502	C 4251								
C 2947N	80	10	91	108	M8	C 2963	C 4255								

s.r.l. GORLA
MORSETTERIE
MILANO

UFFICIO TECNICO

PORTASBARRE VERTICALI

PER 3 SBARRE

IN BRONZO O ALLUMINIO

CON FLANGIA

DIS. N. PVG3F/X

Rev.2 del 03.09.20

Materiale: 1 e 2 Lega di Rame UNI EN 1982 o lega di Alluminio
UNI EN 1706
Flangia: Acciaio zincato
Bulloneria: Acciaio inox

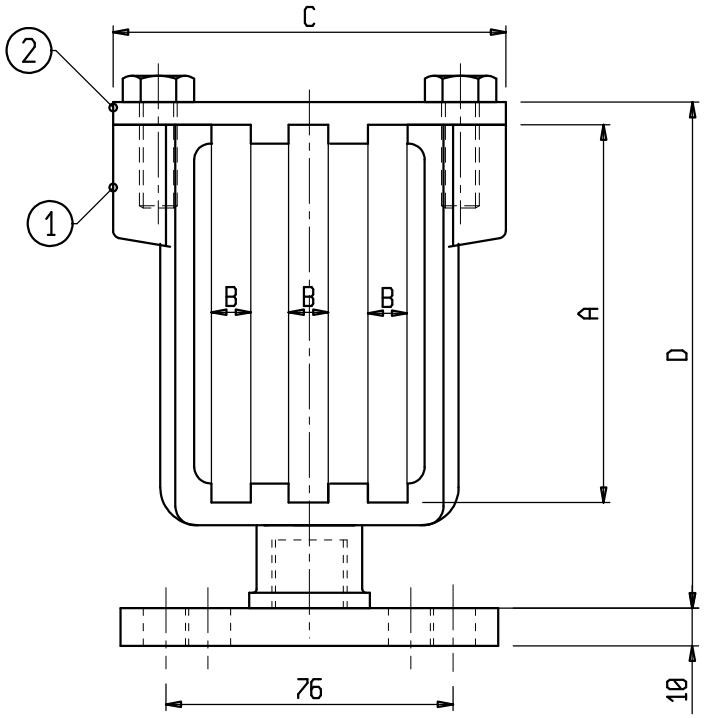

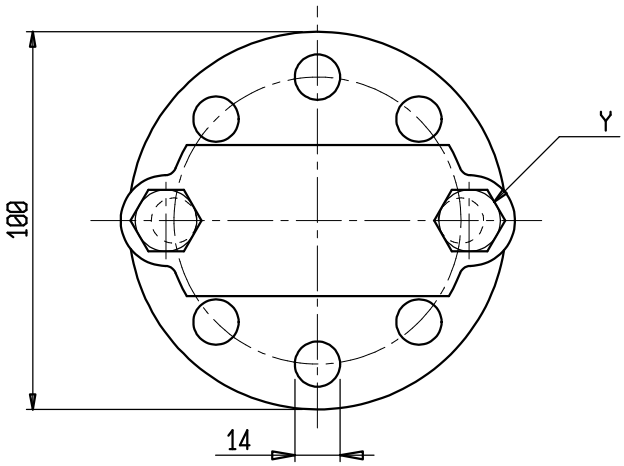

X	A	B	C	D	Y	1	2	X	A	B	C	D	Y	1	2
C 1903F	40	6	80	68	M8	C 1904	C 4411	C 3748F	100	10	104	140	M10	C 3749	C 3750
C 2485F	40	10	94	68	M8	C 2486	C 4255								
C 4409F	50	6	80	87	M8	C 4410	C 4411								
C 1325F	50	10	94	78	M8	C 1326	C 4255								
C 4249F	60	5	75	100	M8	C 4250	C 4251								
C 1501F	80	5	75	107	M8	C 1502	C 4251								
C 2947F	80	10	91	108	M8	C 2963	C 4255								

s.r.l. GORLA
MORSETTERIE
MILANO

UFFICIO TECNICO

PORTASBARRE VERTICALI

PER 3 SBARRE

IN BRONZO O ALLUMINIO

CON FLANGIA RETTANGOLARE

DIS. N.PVG3FR/X

Rev.1 del 16.02.09

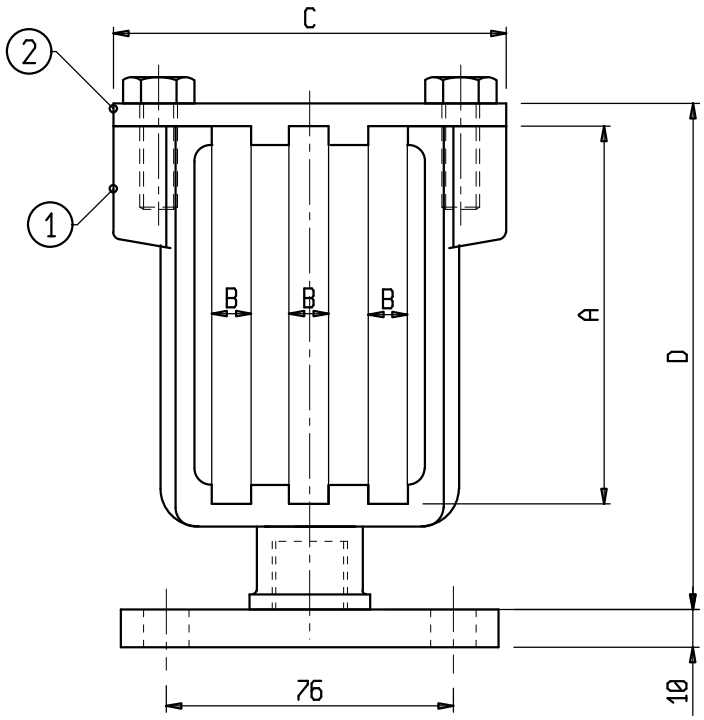

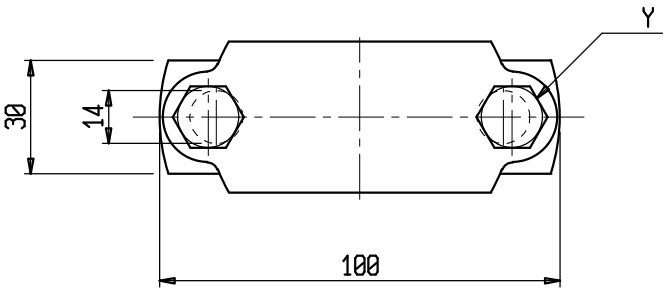

Materiale: 1 e 2 Lega di Rame UNI EN 1982 o lega di Alluminio
UNI EN 1706

Flangia: Acciaio zincato

Bulloneria: Acciaio inox

X	A	B	C	D	Y	1	2	X	A	B	C	D	Y	1	2
C 1903FR	40	6	80	68	M8	C 1904	C 4411	C 3748FR	100	10	104	140	M10	C 3749	C 3750
C 2485FR	40	10	94	68	M8	C 2486	C 4255								
C 4409FR	50	6	80	87	M8	C 4410	C 4411								
C 1325FR	50	10	94	78	M8	C 1326	C 4255								
C 4249FR	60	5	75	100	M8	C 4250	C 4251								
C 1501FR	80	5	75	107	M8	C 1502	C 4251								
C 2947FR	80	10	91	108	M8	C 2963	C 4255								