s.r.l. GORLA
MORSETTERIE
MILANO

UFFICIO TECNICO

PORTASBARRE ORIZZONTALE
PER 2 SBARRE
IN BRONZO O ALLUMINIO

DIS. N. POG2/X

Rev.1 del 12.03.10

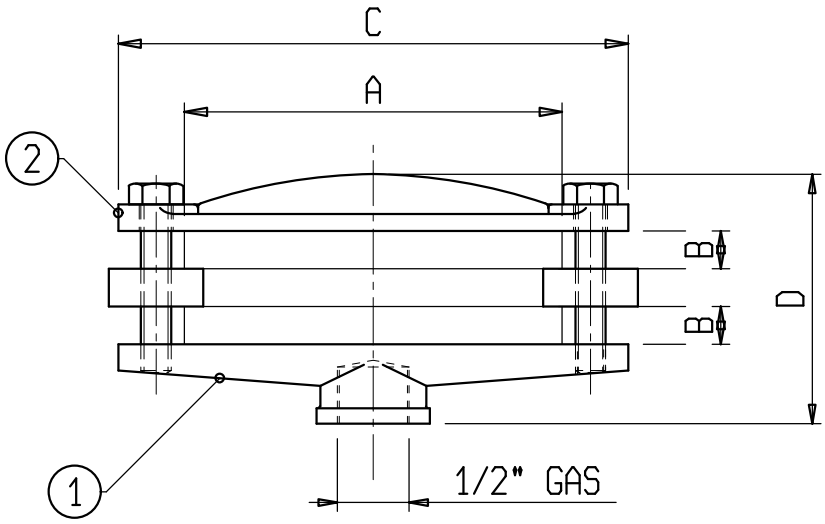

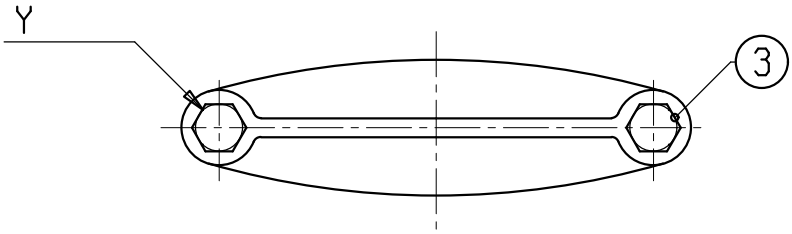

Materiale: 1 e 2 Lega di Rame UNI EN 1982 o lega di Alluminio UNI EN 1706
Bulloneria: Acciaio inox

X	A	B	C	D	Y	1	2	3	
C 3121-2S	100	10	135	65	M8	C 3876	C 4169	5928	

s.r.l. GORLA
MORSETTERIE
MILANO

UFFICIO TECNICO

PORTASBARRE ORIZZONTALE
PER 2 SBARRE
IN BRONZO O ALLUMINIO
CON NIPPLO

DIS. N. POG2N/X

Rev.1 del 12.03.10

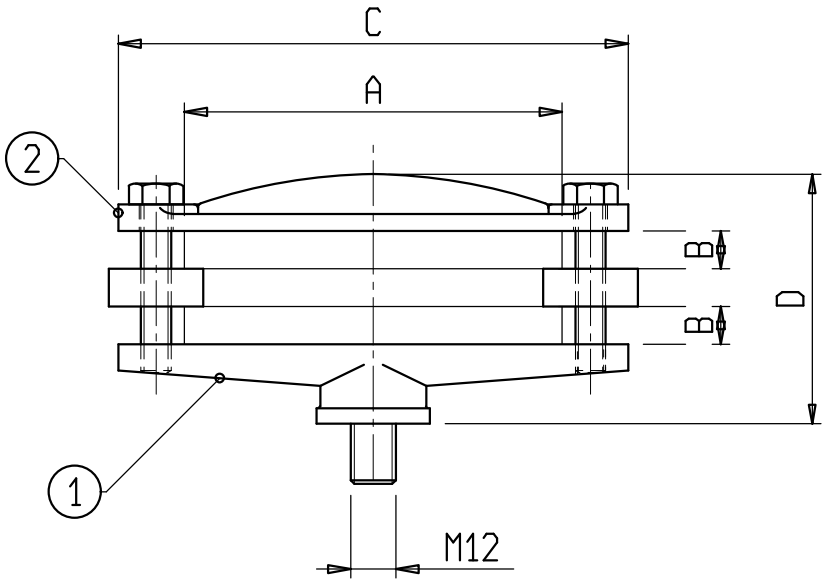

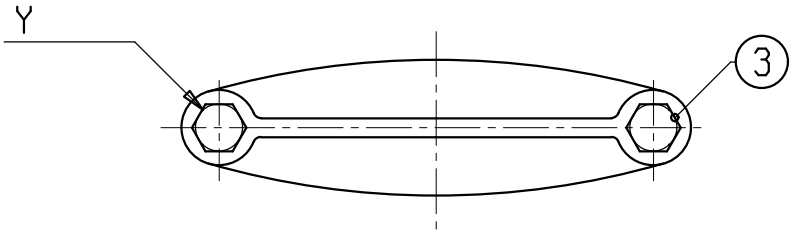

Materiale: 1 e 2 Lega di Rame UNI EN 1982 o lega di Alluminio UNI EN 1706
Bulloneria: Acciaio inox

X	A	B	C	D	Y	1	2	3	
C 3121-2SN	100	10	135	65	M8	C 3876	C 4169	5928	

s.r.l. GORLA
MORSETTERIE
MILANO

UFFICIO TECNICO

PORTASBARRE ORIZZONTALE
PER 2 SBARRE
IN BRONZO O ALLUMINIO
CON FLANGIA

DIS. N. POG2F/X

Rev.1 del 12.03.10

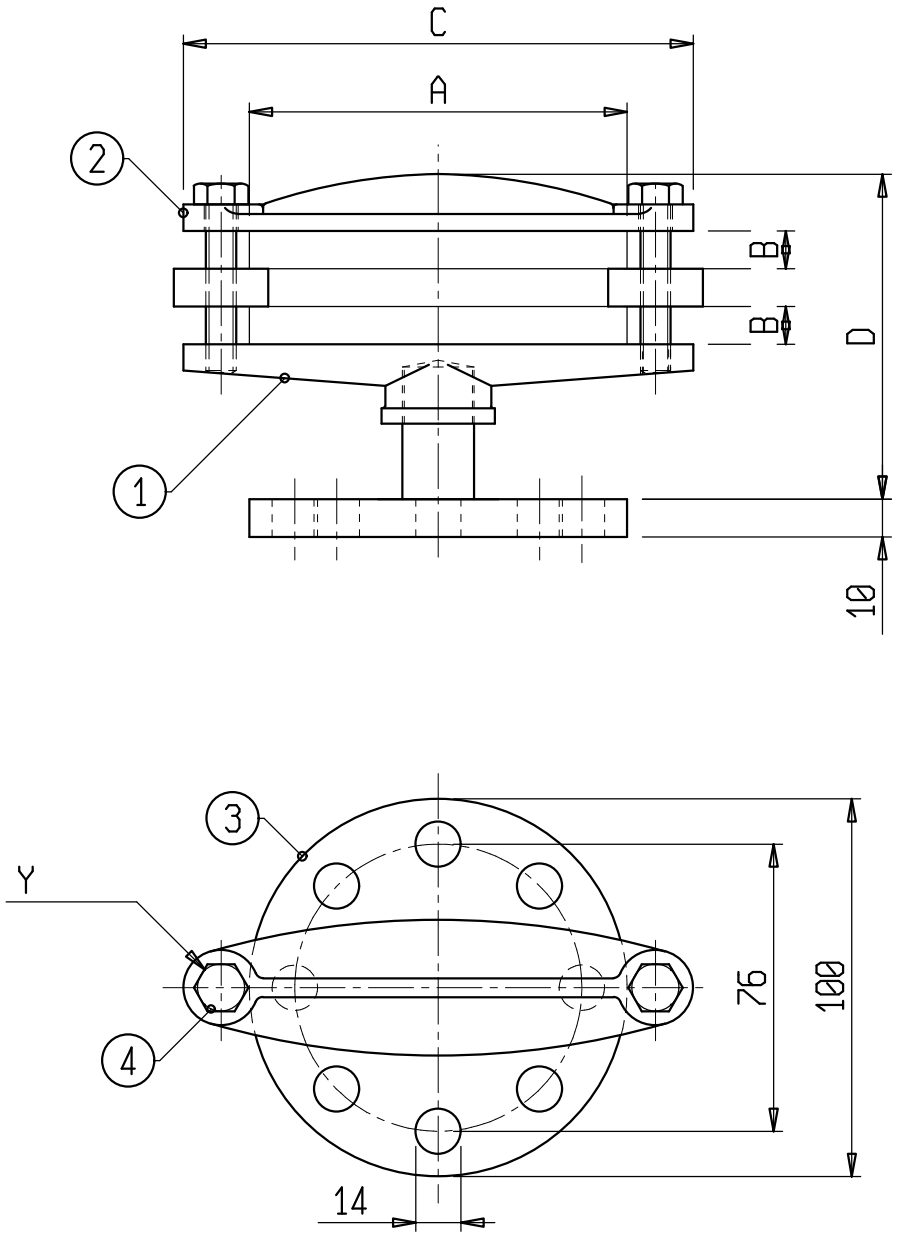

Materiale: 1 e 2 Lega di Rame UNI EN 1982 o lega di Alluminio UNI EN 1706
3 Acciaio zincato
Bulloneria: Acciaio inox

X	A	B	C	D	Y	1	2	3	4	
C 3121-2	100	10	135	80	M8	C 3876	C 4169	C 0327	5928	

s.r.l. GORLA
MORSETTERIE
MILANO

UFFICIO TECNICO

PORTASBARRE ORIZZONTALE
PER 2 SBARRE
IN BRONZO O ALLUMINIO
CON FLANGIA RETTANGOLARE

DIS. N.POG2FR/X

Rev.1 del 12.03.10

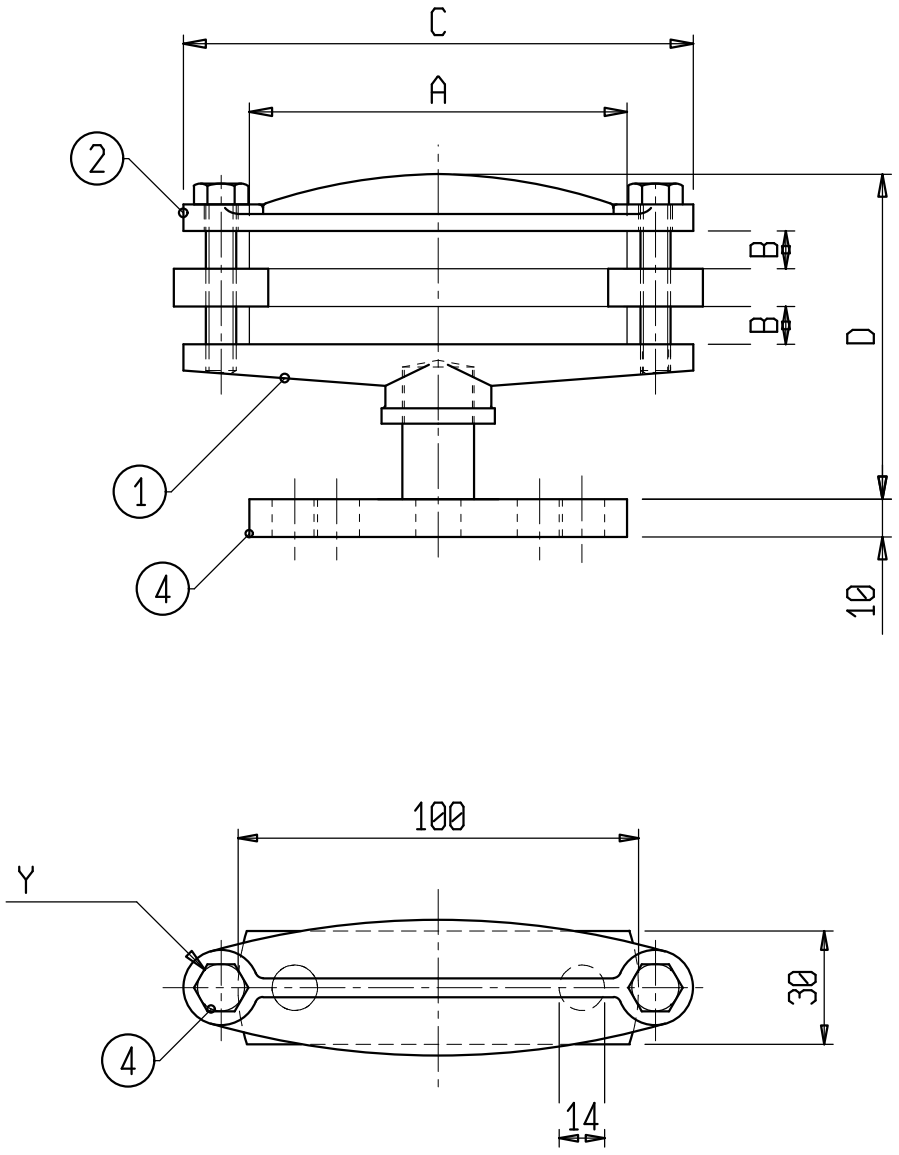

Materiale: 1 e 2 Lega di Rame UNI EN 1982 o lega di Alluminio UNI EN 1706
4 Acciaio zincato
Bulloneria: Acciaio inox

X	A	B	C	D	Y	1	2	3	4	
C 3121-2	100	10	135	80	M8	C 3876	C 4169	C 0327	5928	