s.r.l. GORLA MORSETTERIE MILANO UFFICIO TECNICO	SUPPORTO PER AMARRO BILATERALE CORDA DI GUARDIA	DIS. N. AT32/X SCALA . DIS. . DATA . VISTO .

N.	DATA	MODIFICHE	DIS.	VISTO
.	.	.	.	.
	.	.		

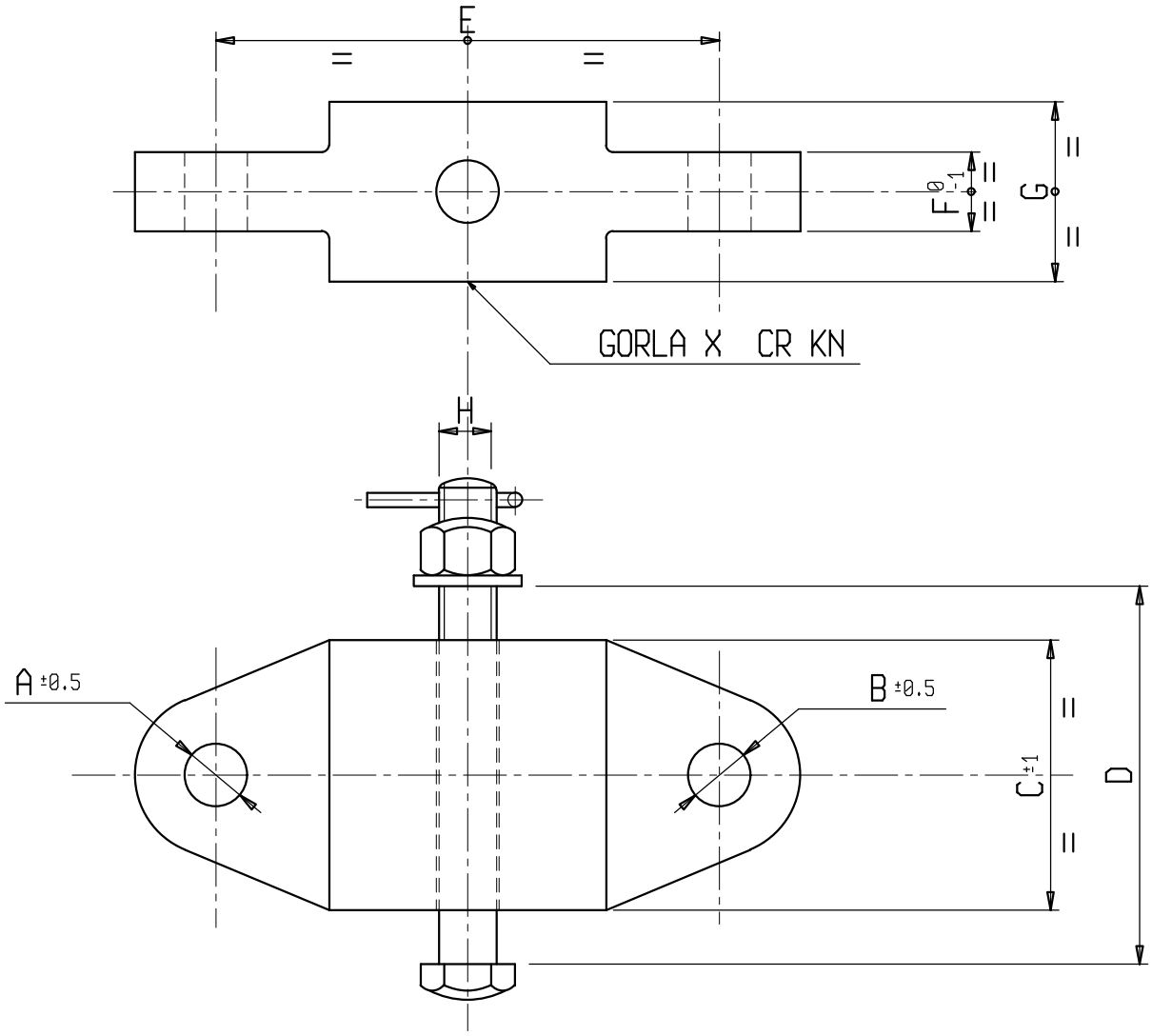

Materiale: Acciaio zincato a caldo. Copiglia in acciaio inox

X	A	B	C	D	E	F	G	H	CR [kN]
LS65971	17.5	17.5	75	98	140	22	50	M16	120
LS65972	17.5	21.5	75	98	140	22	50	M16	120
LS65973	21.5	21.5	75	98	140	22	50	M16	210
LS01241	17.5	17.5	96	120	140	22	50	M16	120
LS01242	17.5	21.5	96	120	140	22	50	M16	120
LS01243	21.5	21.5	96	120	140	22	50	M16	210