s.r.l. GORLA
MORSETTERIE
MILANO

UFFICIO TECNICO

RACCORDI
OCCHIELLO - ORBITA CON ATTACCO DISPOSITIVO DI GUARDIA

DIS. N.	AT17/X
SCALA	.
DIS.	.
DATA	.
VISTO	.

N.	DATA	MODIFICHE	DIS.	VISTO
.	.	.	.	.
	.	.		

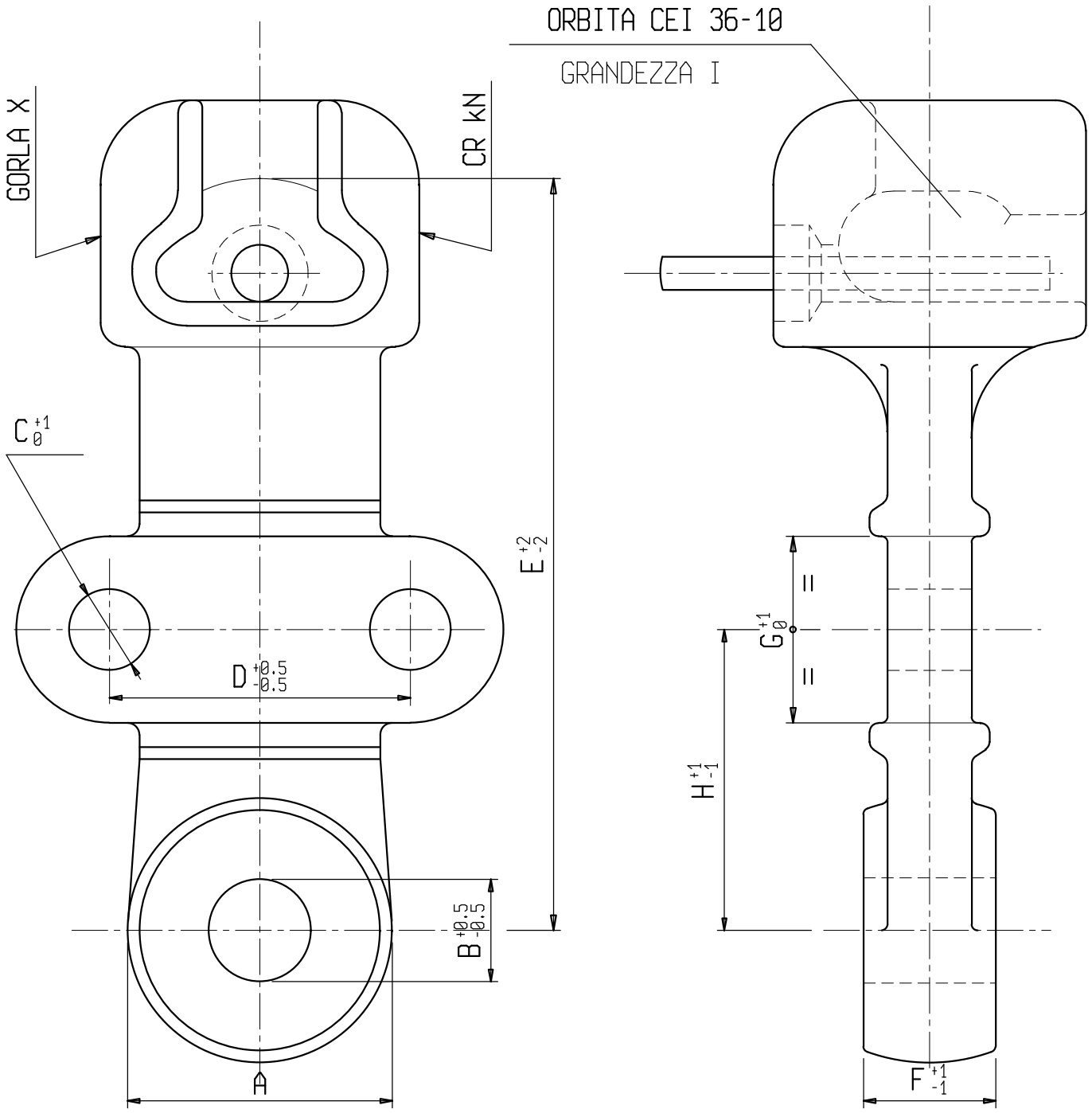

Materiale: Acciaio zincato a caldo. Copiglia in acciaio inox

X	A	B	C	D	E	F	G	H	I	CR [kN]
LS 4538	45	17	13,5	50	125	22	31	50	16	120
LS 4545	45	21,5	13,5	50	125	22	31	50	20	210

s.r.l. GORLA MORSETTERIE MILANO UFFICIO TECNICO	RACCORDI OCCHIELLO-ORBITA	DIS. N. AT28/X SCALA . DIS. . DATA . VISTO .

N.	DATA	MODIFICHE	DIS.	VISTO
.	.	.	.	.
	.	.		

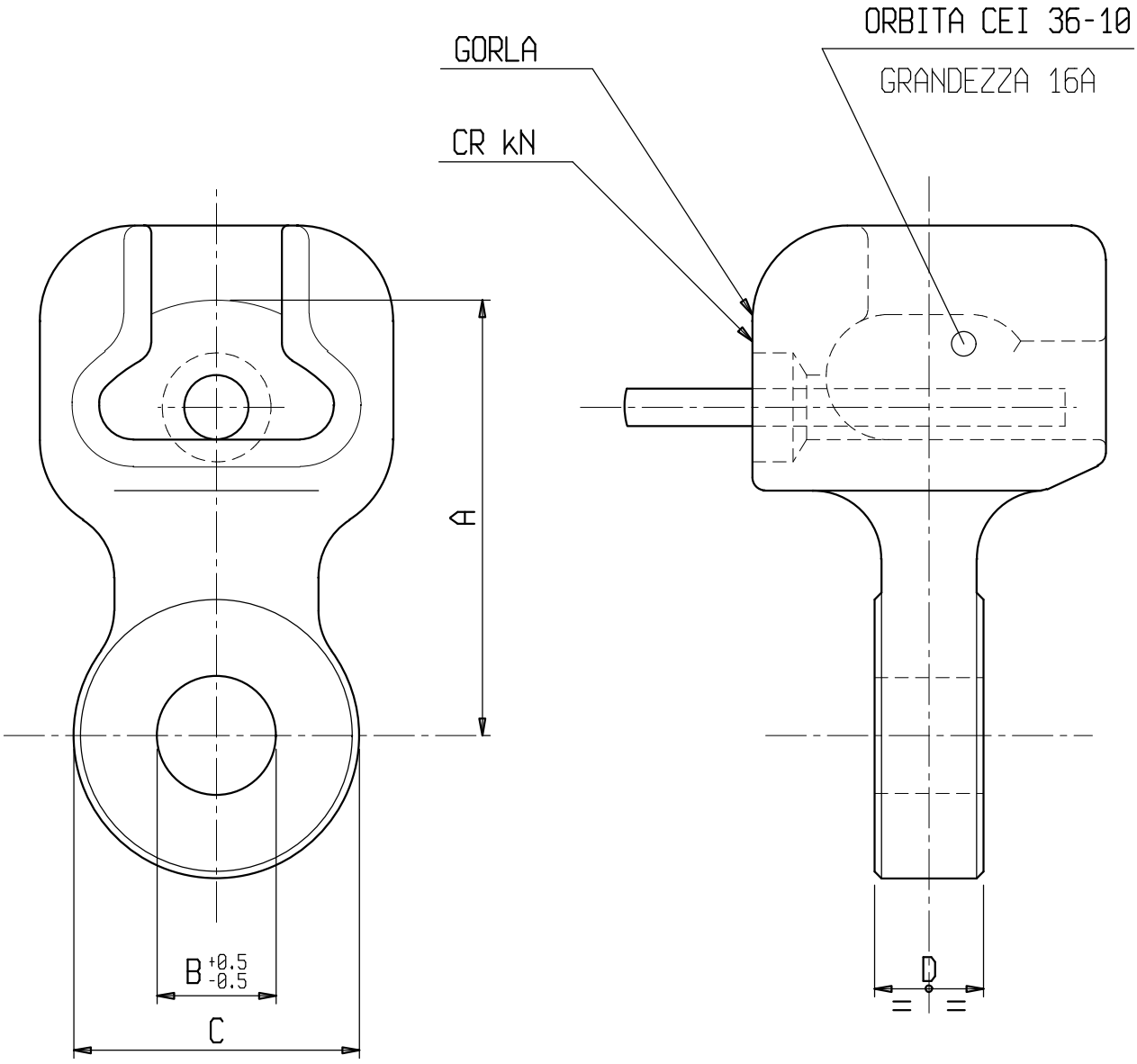

Materiale: Acciaio zincato a caldo. Copiglia in acciaio inox

X	A	B	C	D	CR [kN]		
LS 1102	64	17.5	42	16	120		