s.r.l. GORLA MORSETTERIE MILANO UFFICIO TECNICO	RACCORDI OCCHIELLO - BOTTONE CON ATTACCO DISPOSITIVO DI GUARDIA	DIS. N. AT16/X SCALA . DIS. . DATA . VISTO .

N.	DATA	MODIFICHE	DIS.	VISTO
.	.	.	.	.
	.	.		

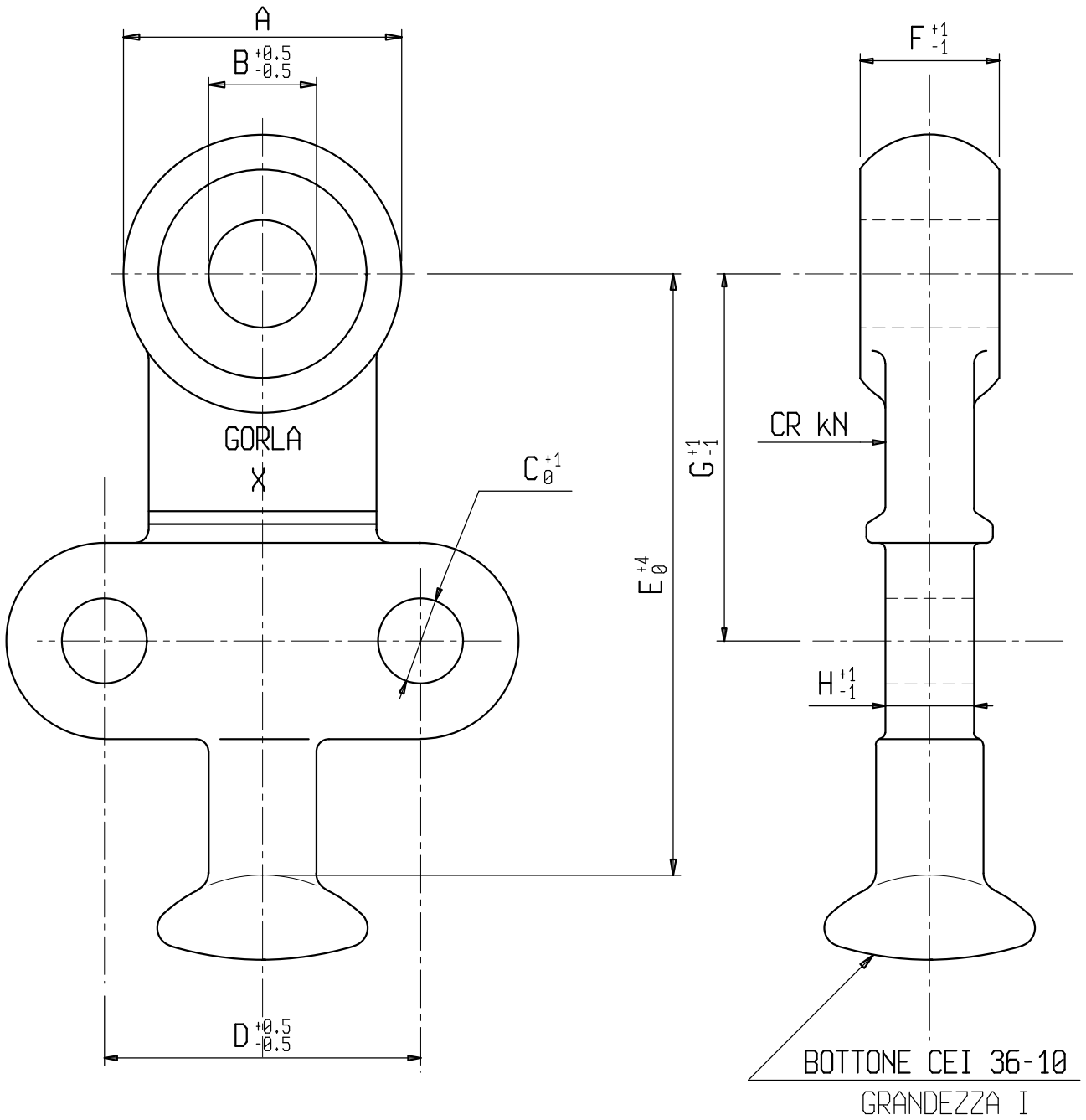

Materiale: Acciaio zincato a caldo.

X	A	B	C	D	E	F	G	H	I	CR [kN]
LS 4542	45	17	13,5	50	95	22	58	14	16	120