s.r.l. GORLA MORSETTERIE MILANO UFFICIO TECNICO	RACCORDI FORCELLA-FORCELLA A 90°	DIS. N. AT26/X SCALA . DIS. . DATA . VISTO .

N.	DATA	MODIFICHE	DIS.	VISTO
.	.	.	.	.
	.	.		

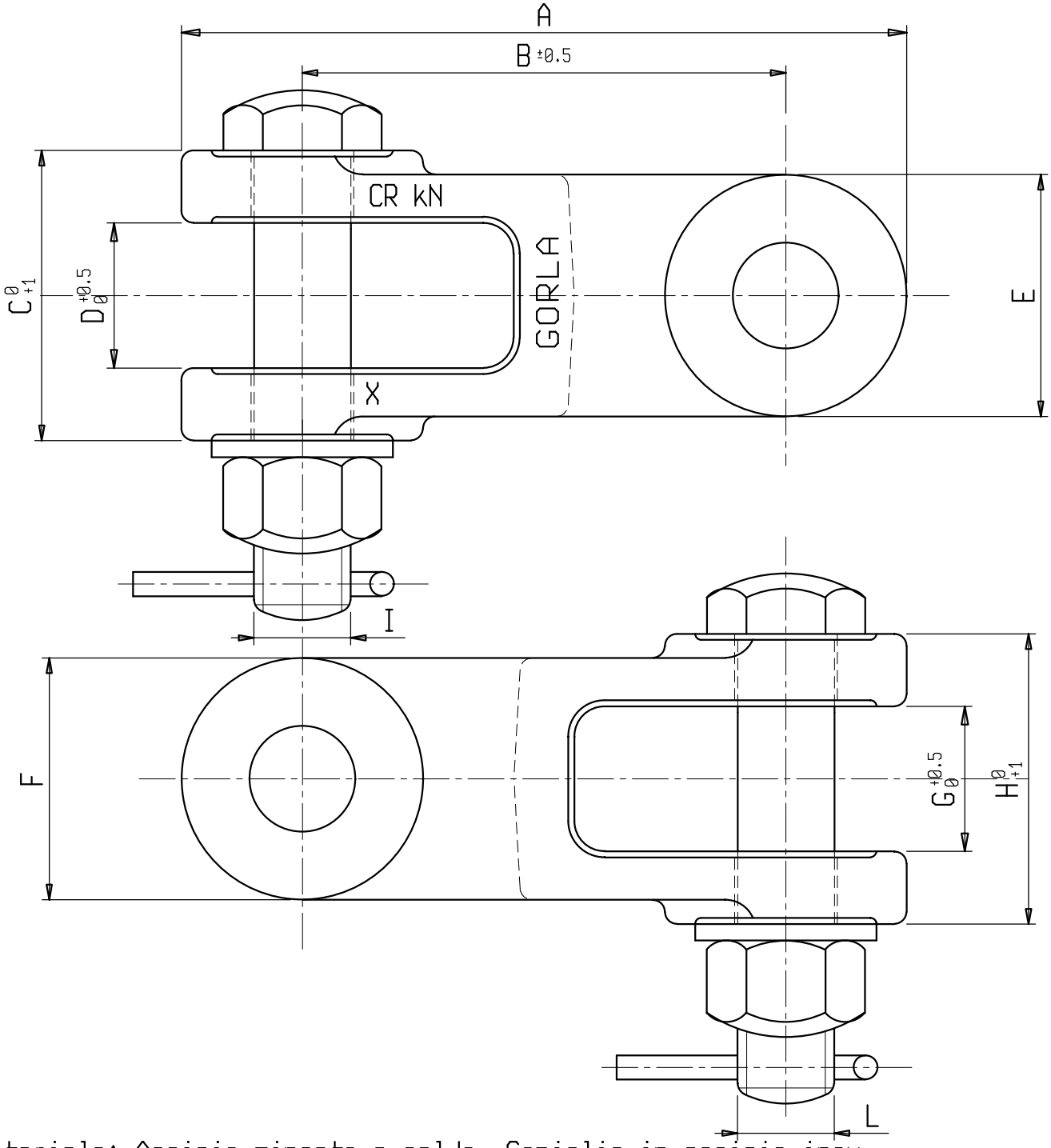

Materiale: Acciaio zincato a caldo. Copiglie in acciaio inox

X	A	B	C	D	E	F	G	H	I	L	CR [kN]
LS 6392	120	80	48	24	40	40	24	48	M16	M16	120