s.r.l. GORLA
MORSETTERIE MILANO

UFFICIO TECNICO

RACCORDI
ANELLO ALLUNGATO - BOTTONE CON ATTACCO DISPOSITIVO DI GUARDIA

DIS. N.	AT18/X
SCALA	.
DIS.	.
DATA	.
VISTO	.

N.	DATA	MODIFICHE	DIS.	VISTO
.	.	.	.	.
	.	.		

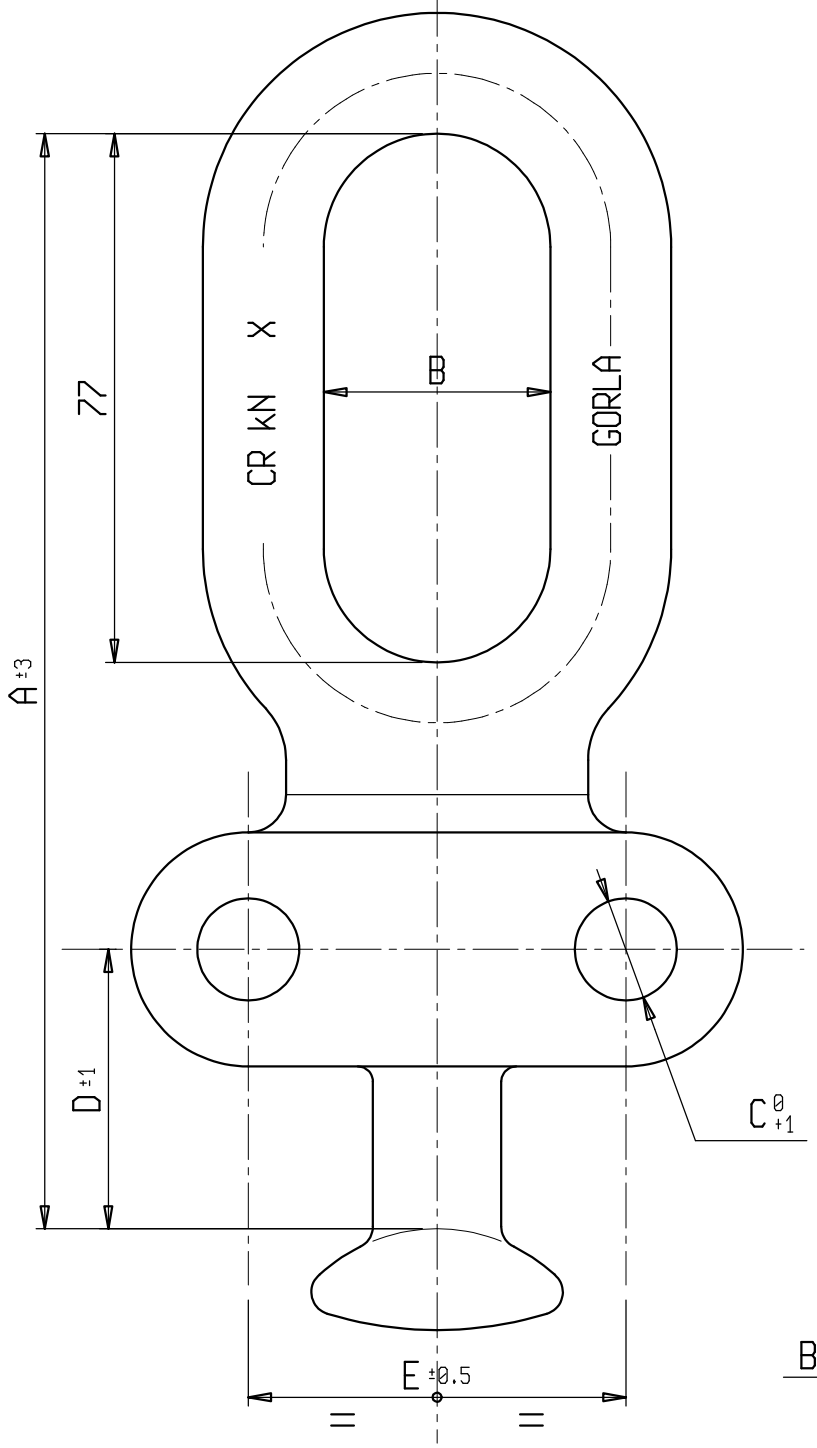

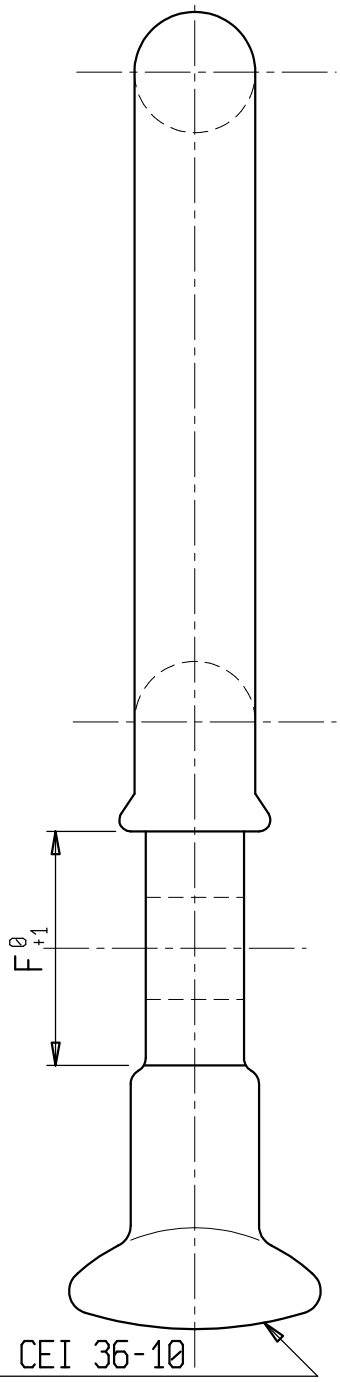

BOTTONE CEI 36-10
GRANDEZZA G

Materiale: Acciaio zincato a caldo.

X	A	B	C	D	E	F	G	CR [kN]
LS 1165	145	30	13,5	37	50	31	16	120
LS 1166	160	30	13,5	47	50	21,5	20	210

s.r.l. GORLA MORSETTERIE MILANO UFFICIO TECNICO	RACCORDI ANELLO ALLUNGATO - BOTTONE	DIS. N. AT19/X SCALA . DIS. . DATA . VISTO .

N.	DATA	MODIFICHE	DIS.	VISTO
.	.	.	.	.
	.	.		

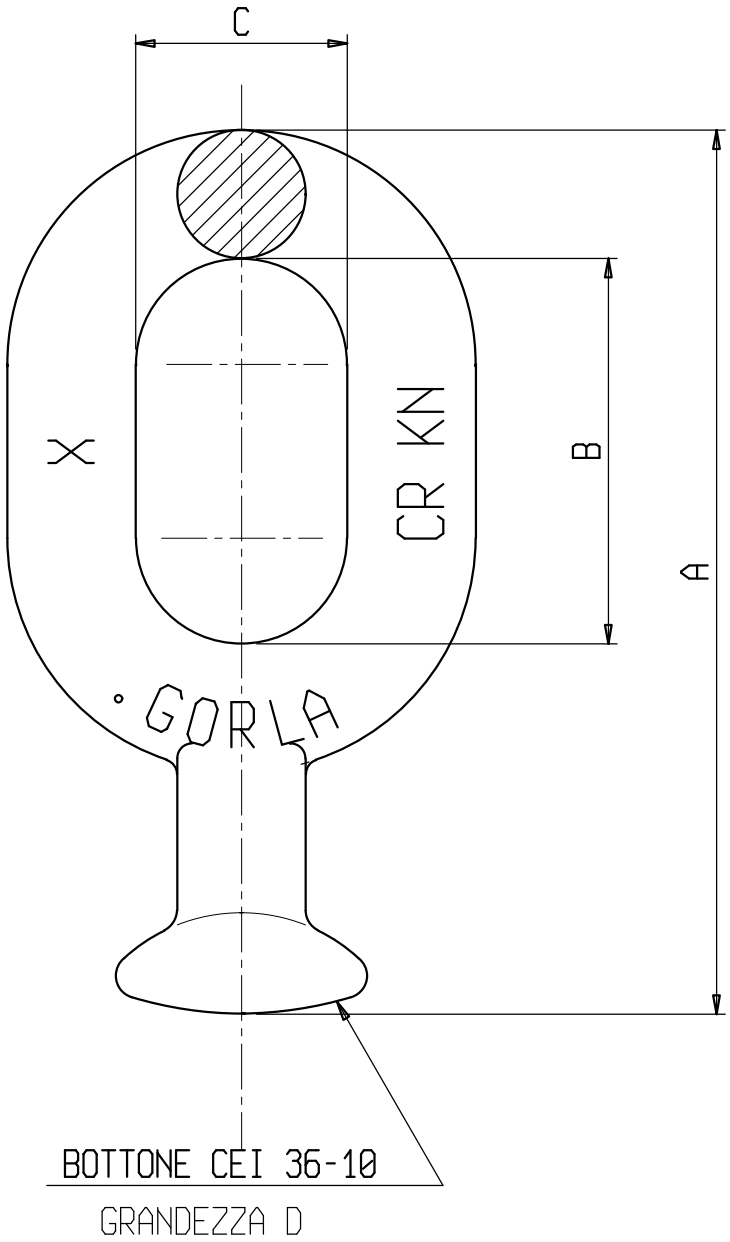

Materiale: Acciaio zincato a caldo.

X	A	B	C	D	CR [kN]			
LS 0981	117	51	28	16	120			

s.r.l. GORLA MORSETTERIE MILANO UFFICIO TECNICO	RACCORDI ANELLO - BOTTONE	DIS. N. AT20/X SCALA . DIS. . DATA . VISTO .

N.	DATA	MODIFICHE	DIS.	VISTO
.	.	.	.	.
	.	.		

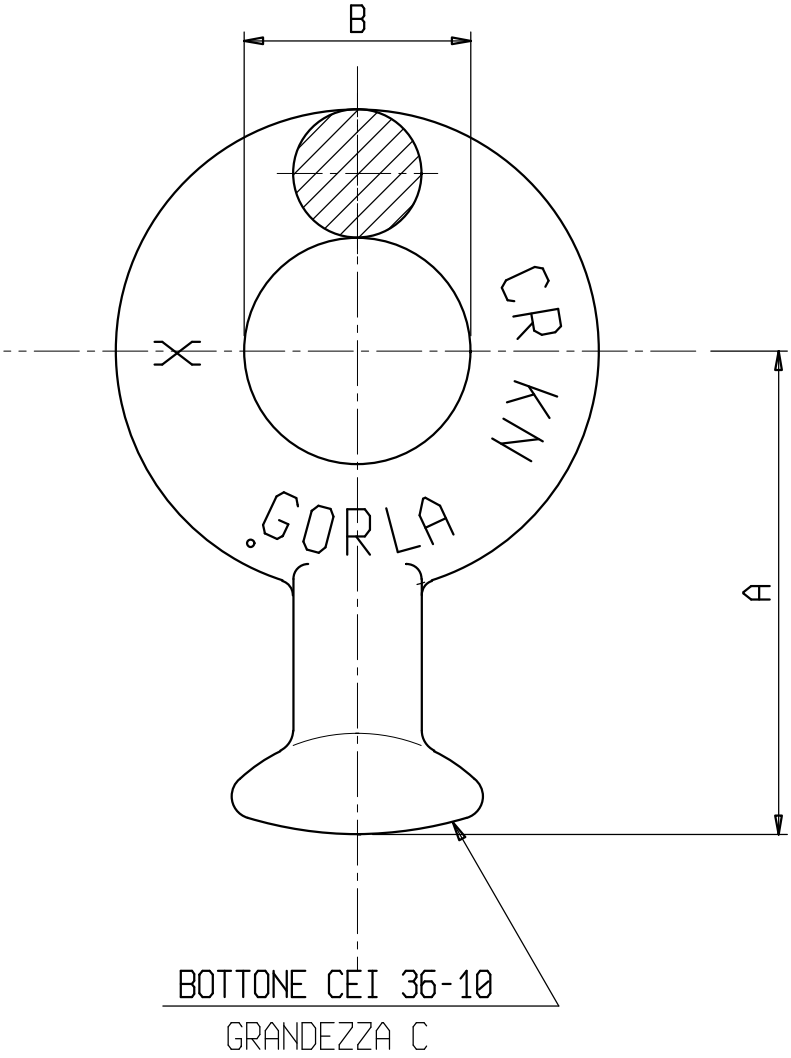

Materiale: Acciaio zincato a caldo.

X	A	B	C	CR [kN]				
LS 1101	64	30	16	120				